NEUMAX

QT03,QT04,QT06,QT09,QT15,QT19,QT28,QT38,QT50,QT60,QT80,QT100

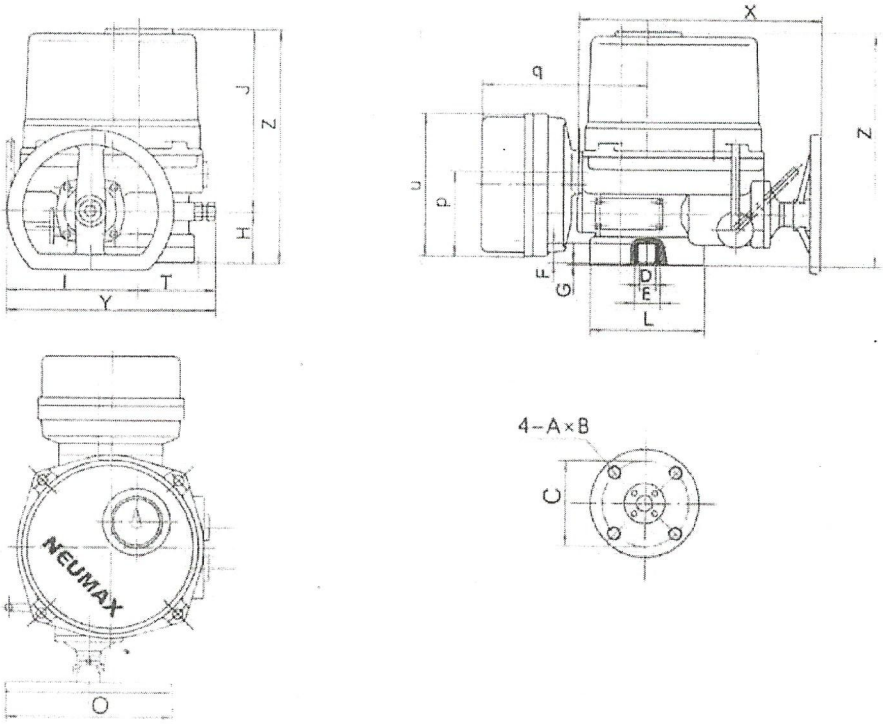

DIMENSIONS

Type	QT03	QT04	QT06	QT09	QT15	QT19	QT28	QT38	QT50	QT60	QT80	QT100
Flange ISO5211	F05	F05	F07	F07	F07	F07	F10	F10	F10	F10 F12	F10 F12	F10 F12
	F07	F07	—	—	F10	F10	F12	F12	F12	F14	F14	F14
C	50	50	70	70	102	102	102	102	102	125	125	125
A	M6	M6	M8	M8	M10	M10	M10	M10	M10	M12	M12	M12
B	10	10	14	14	14	14	17	17	17	19	19	19
D (Max)	14	14	22	22	22	22	32	32	32	42	42	42
E	40	40	55	55	57	57	75	75	75	85	85	85
F	25	25	35	35	35	35	42	42	42	50	50	50
G	5	5	5	5	5	5	5	5	5	5	5	5
H	60	60	60	60	64	64	70	70	70	78	78	78
I	133	133	133	133	154	154	174	174	174	191	191	191
J	196	196	196	196	199	199	228	228	228	264	264	264
L	102	102	102	102	125	125	145	145	145	175	175	175
O	200	200	200	200	250	250	350	350	350	350	350	350
T	75	75	75	75	85	85	100	100	100	115	115	115
X	241	241	241	241	272	272	290	290	290	331	331	331
Y	208	208	208	208	239	239	274	274	274	306	306	306
Z	256	256	256	256	263	263	298	298	298	342	342	342
P	72	72	72	72	72	72	72	72	72	72	72	72
q	166	166	166	166	187	187	192	192	192	209	209	209
U	170	170	170	170	170	170	170	170	170	170	170	170